PAT. REQ.

PRODUÇÃO NACIONAL

Calceiro Deslizante CD 400

Descrição: Calceiro com curso de abertura integral deslizante, através de esferas de aço, composto por 10 varetas metálicas móveis.
Material: Aço relaminado, tubo e arame de aço polido
Acabamento: Pintura alumínio fosco, cromado e preto
Fixação: Lateral esquerdo ou direito, com parafusos cabeça panela PHS AA 4,2
Capacidade: 1 calça por vareta
Embalagem: 1 unidade por caixa
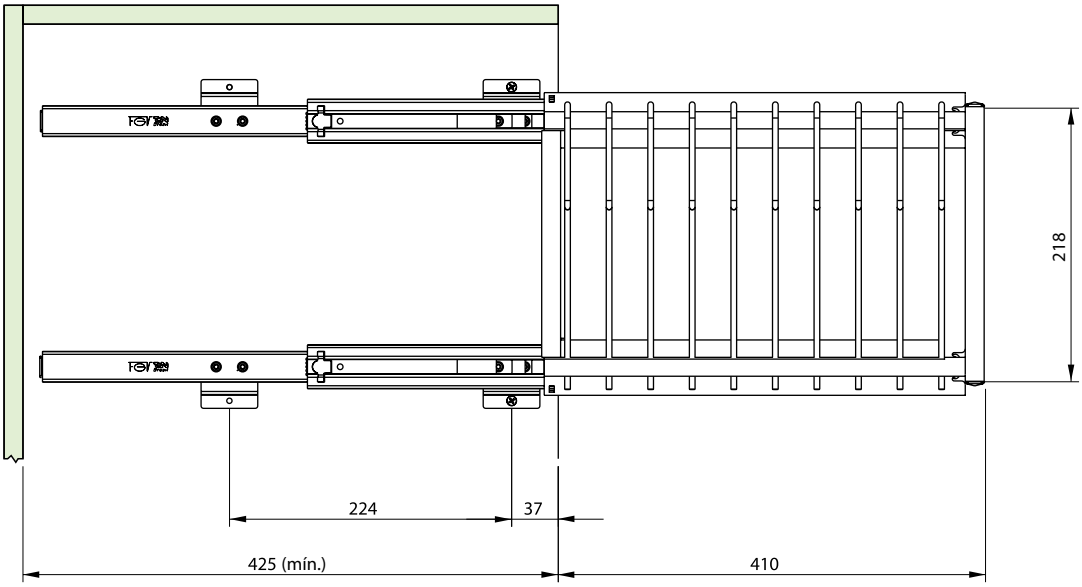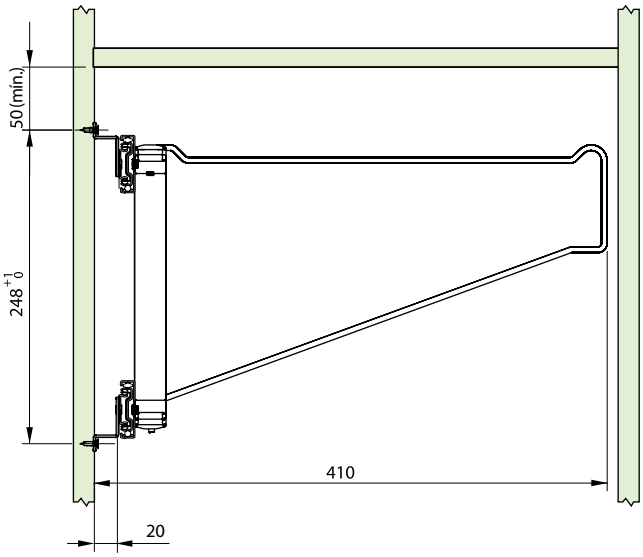
Código	Descrição
0072.972320	CD 400 Calceiro Deslizante Tubular Alumínio Fosco
0072.972321	CD 400 Calceiro Deslizante Tubular Preto
0072.972322	CD 400 Calceiro Deslizante Tubular Cromado