65 Kg*

LANÇAMENTO

Suspensor FGVTN HB65

Descrição: Suporte metálico para instalação e fixação de móveis. Permite a regulagem de altura e profundidade, com facilidade de encaixe e ajuste dos móveis.

Material: Aço e ponteira plástica para acabamento

Acabamento: Zincado

Capacidade: 65 kg

Embalagem: 1 kit (Direita/Esquerda) por cartucho com instruções de montagem (caixa com 50 kits)

Código	Descrição	Embalagem
0091.510012	Kit Suspensor de Armário FGVTN HB65	50 kits

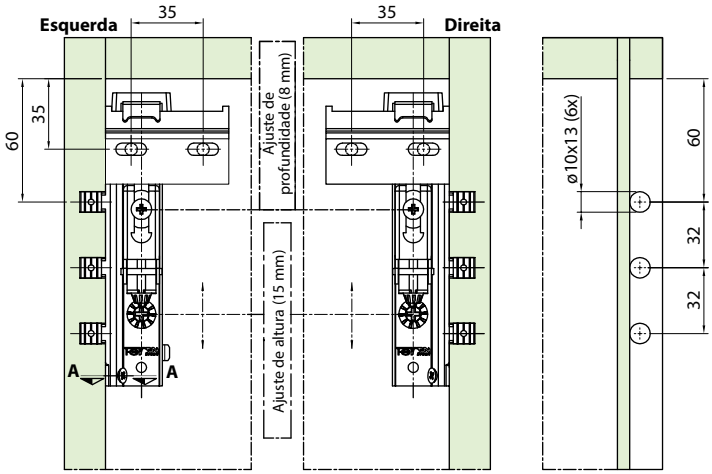

Componentes

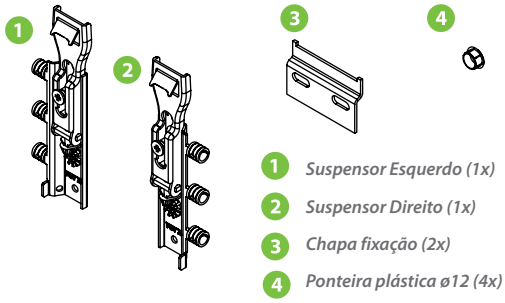

1. Suspensor Esquerdo (1x)
2. Suspensor Direito (1x)
3. Chapa fixação (2x)
4. Ponteira plástica ø12 (4x)

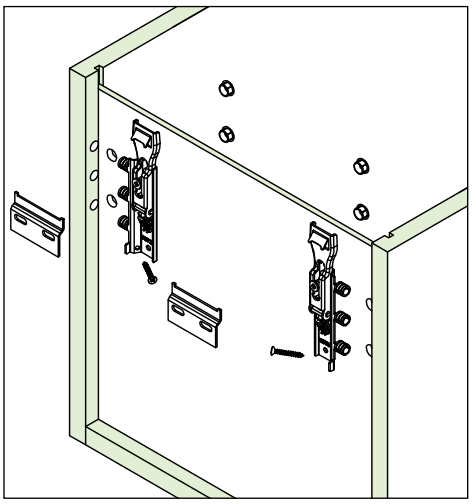

Importante (corte A-A)

Parafuso travamento

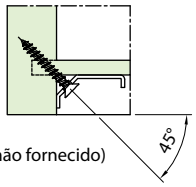

(não fornecido)
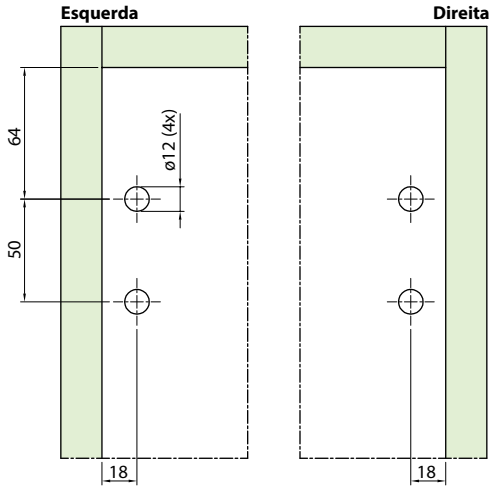
Furação de acesso aos parafusos de ajuste