Articulador FGVTN Aero Plus

LANÇAMENTO

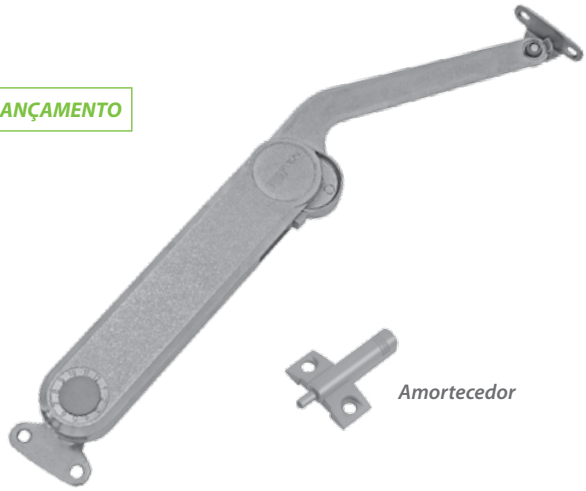

Descrição: Articulador para elevação de portas basculantes com sistema de regulagem da força, conforme altura e peso da porta. Abertura variável, permitindo parada em qualquer posição.

Material: Zamak e componentes de montagem em aço niquelado (acabamentos plásticos)

Capacidade: 20 kg - ajustável conforme tabela abaixo

Embalagem: 1 kit/caixa (caixa master 15 kits)

Observações: Fornecido com amortecedor para fechamento das portas.

Código	Descrição	Embalagem
590VXFGVTN25015	Articulador FGVTN Aero Plus	15/1 conjuntos

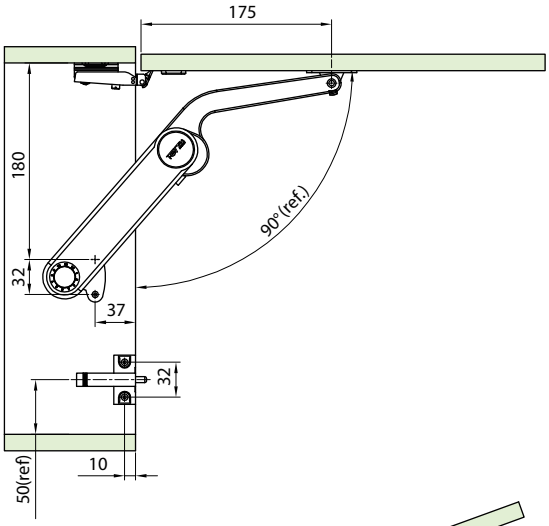

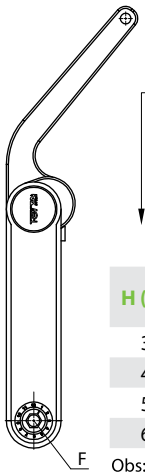

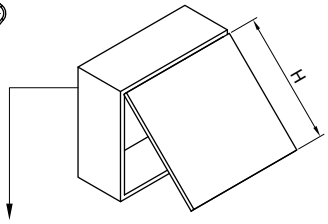

Tabela para Ajuste - Altura x Peso da Porta

H (mm)	F1 1-2-3	F2 4-5-6	F3 7-8-9	F4 10-11-12
300	3~5	5~10	9~15,5	11~20
400	2~4	3,5~7,5	6,5~11,5	8,5~15
500	1,5~3	3~6	5,5~9,5	7~12
600	1,5~2,5	2,5-5	4,5~7,5	6~10

Obs: Quanto maior a medida H - menor será a força disponível para elevação da porta
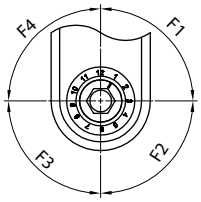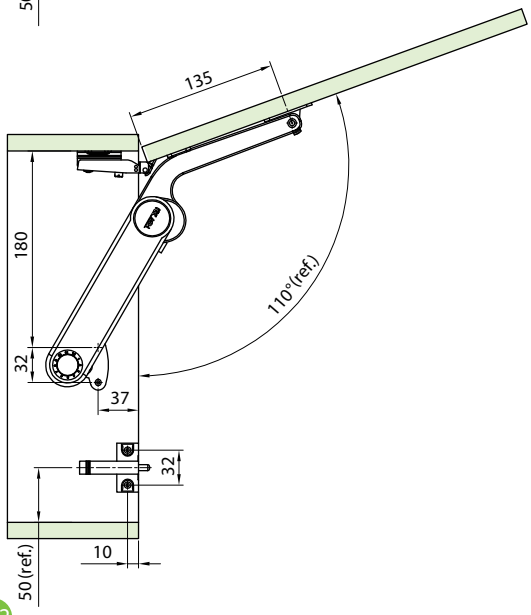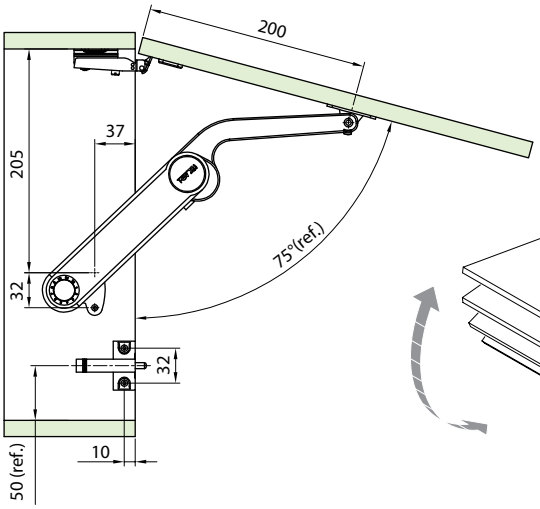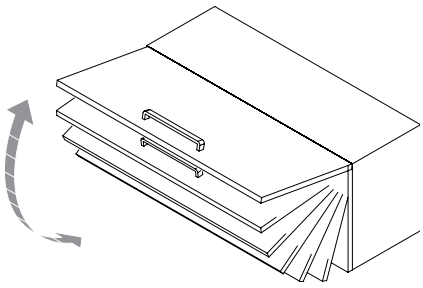
Escala de Ajustes - F