Tábua de Passar TP 450

Descrição: Ferragem telescópica com deslizamento através de esferas de aço e autotravante. Tampo dobrável em compensado multilaminado 12 mm e revestido com forro térmico em tecido aluminizado.
Material: Aço relaminado estrutural
Acabamento: Pintura eletrostática epóxi cinza
Fixação: Apoiada com parafusos cabeça panela PHS AA 3,5 x 12 mm
Capacidade: 20 kg na posição aberta e travada
Embalagem: 1 unidade por caixa
Observações: Ferragem, tampo e forro podem ser vendidos separadamente.
Acompanha kit de fixação e instruções de manuseio.

Código	Descrição
0072.972145	TP 450 Tábua de Passar Deslizante Cinza
0072.972148	Tampo Revestido para Tábua de Passar TP 450
0072.972149	Forro Térmico para Tábua de Passar TP 450

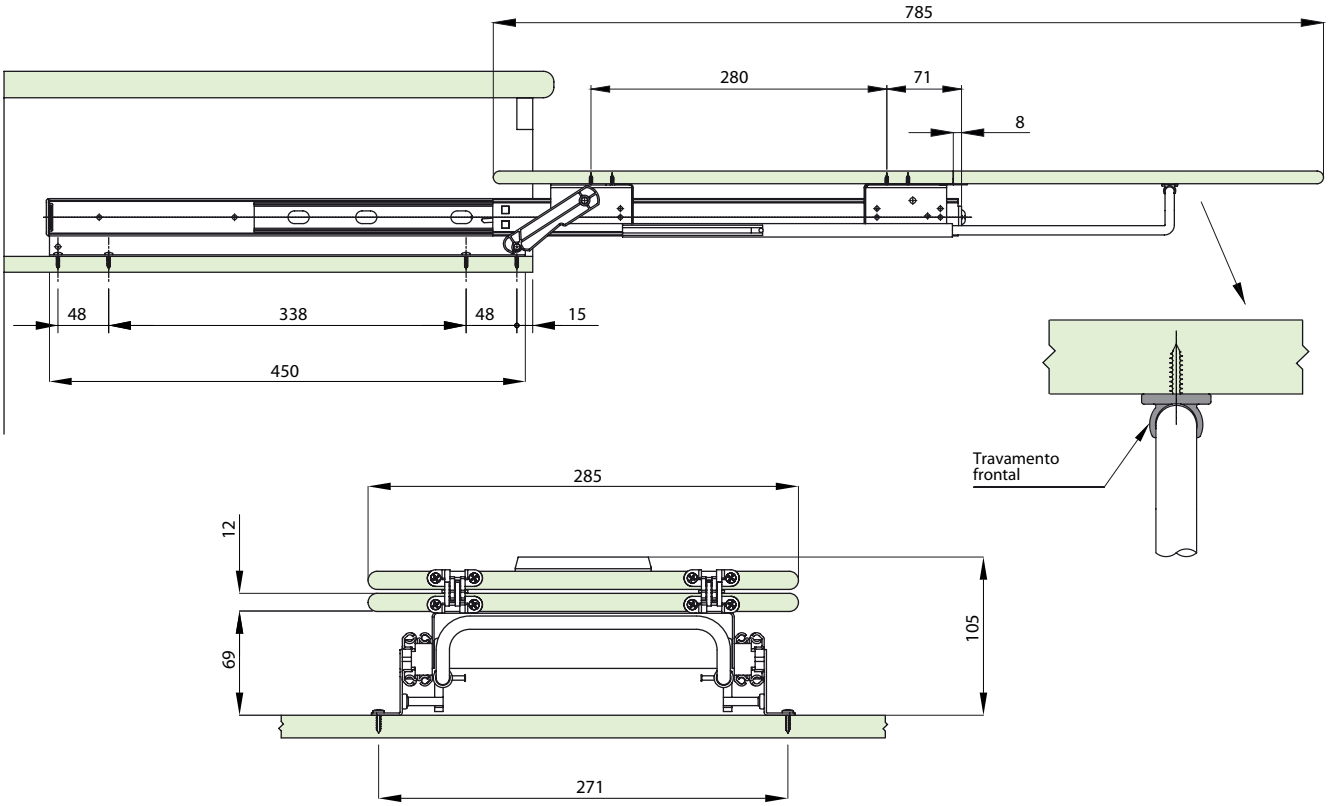

Vista frontal