Rodízios Deslizantes

30 Kg* | DISPENSA USINAGEM | APOIADA | ROLDANA | ROLAMENTO BLINDADO | PRODUÇÃO NACIONAL

Rodízio SD 301/302

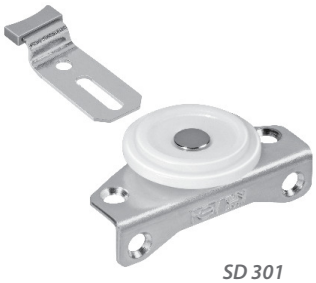

SD 301
Roldana

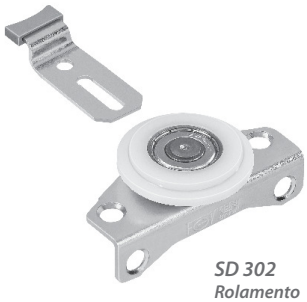

SD 302
Rolamento

Descrição: Rodízio composto de deslizador inferior com roldana (SD 301) ou rolamento (SD 302), guia superior e batente freio em plástico. Pode ser montado com perfis de plástico ou alumínio.

Material: Roldana (301) ou rolamento 626 blindado (302) revestidos em poliacetal / aço laminado / componentes em poliacetal

Acabamento: Zincado eletrolítico cromatizado azul

Fixação: Parafusos cabeça chata autocortante PHS 3,5 x 12 mm / 3 x 16 mm

Capacidade: 30 kg por porta

Observações: Acompanha kit de fixação e instruções de montagem.

Componentes

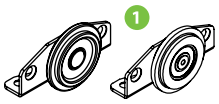

SD 301 **SD 302**

1. *Deslizador inferior (2x)*
2. *Guia superior (2x)*
3. *Batente freio (2x)*

A - Parafuso cabeça chata autocortante PHS - 3,5x12 mm (8x)

B - Parafuso cabeça chata autocortante PHS - 3x16mm (2x)

Código	Descrição	Embalagem
0086.030001	Kit Rodízio SD 301	30 kits
0086.030001I	Kit Rodízio SD 301 (Industrial)	120 kits

Código	Descrição	Embalagem
0086.030002	Kit Rodízio SD 302	30 kits
0086.030002I	Kit Rodízio SD 302 (Industrial)	120 kits

Encaixe a porta no trilho inferior e gire até a posição vertical, encaixando a guia superior na canaleta e travando com o parafuso.

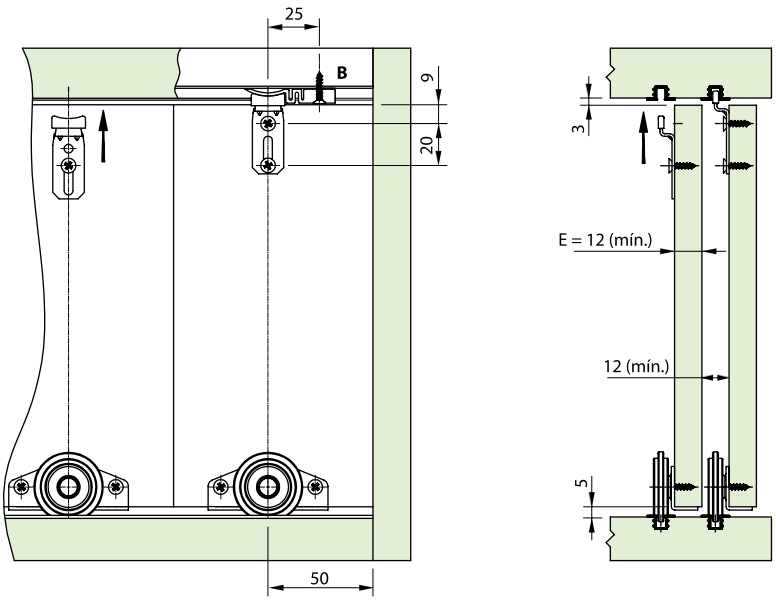

Rodízios Deslizantes

Trilhos (superior e inferior)

Trilho embutido

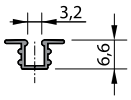

Usinagem das canaletas para montagem
do perfil superior / inferior

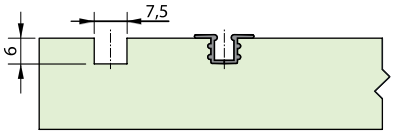

Trilho sobreposto

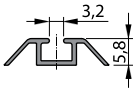

Instalação da guia superior na porta

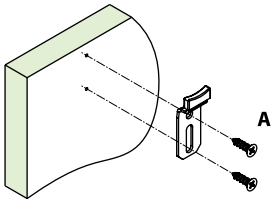

Instalação do deslizador inferior na porta
(opção de fixação frontal ou inferior)

Inferior

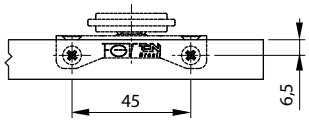

Frontal

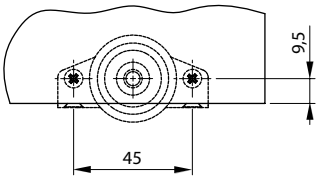
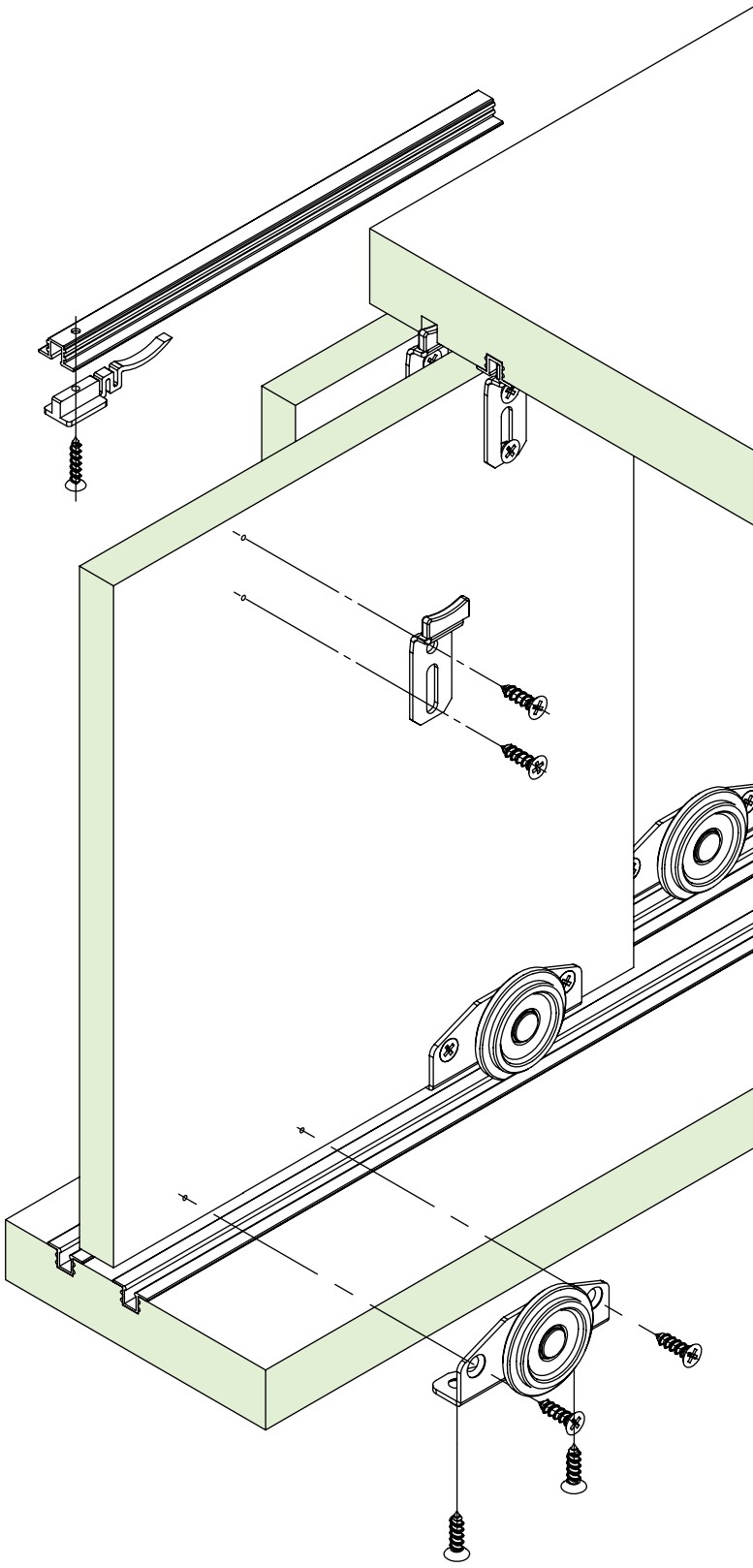
Sistema de montagem